CONTROLPACK 40 AÑOS
PACKAGING MANUFACTURE SYSTEM

ENVOLVEDORA
MASTERWRAP



CALIDAD GARANTIZADA

INNOVACIÓN TECNOLÓGICA

ALTO RENDIMIENTO



¿QUIÉNES SOMOS?

Somos una empresa con cuatro décadas de experiencia, especializados exclusivamente en ofrecer soluciones innovadoras para optimizar los procesos de embalaje. En nuestro Departamento Técnico y Comercial, contamos con una extensa experiencia abarcando diversos sectores y aplicaciones. Hemos liderado una gran variedad de proyectos y estudios personalizados enfocados en el ahorro de costes en la fase final de la cadena de producción.

+40
Años de experiencia en el sector

+10.000
Máquinas instaladas por el mundo

5
Máquinas instaladas por día

13
Delegaciones

350
Puntos de servicio técnico global

ÍNDICE

01. **Masterwrap HD CWE**

Automarización y sistema de pizado, corte y soldadura para asegurar cargas.

02. **Masterwrap HD Plus XL**

Para cargas inestables o pesadas, con embalaje seguro.

03. **Masterwrap Plus XL FR**

Para cargas pesadas e inestables, con una interfaz a color fácil de usar.

04. **Consumibles**

Gran variedad de films para enfardar con eficacia y según necesidad.

05. **Fórmula 3**

3 formas de adquisición: copra, alquiler o pago por uso.

06. **Asisténcia Técnica**

Equipo propio con más de 40 puntos de servicio técnico.

07. **Tech-Lab**

Laboratorio certificado que cumple el Real Decreto 563/2017 y la norma EUMOS 40509.

08. **Accesorios**

Mejoran el rendimiento y permiten personalizar la enfardadora.

SPK connect

SPK4U

MADE IN EU



MASTERWTAP HD CWE

Automatización total y protección perfecta.



PANTALLA GRÁFICA EN COLOR DE 3,5 PULGADAS

Selección de parámetros con JOG: programación de los ciclos de forma sencilla e intuitiva

Beneficios

- Accionamiento a distancia
- Ahorro de tiempo
- Sistema de pinza patentado

Escanea para ver la máquina en acción

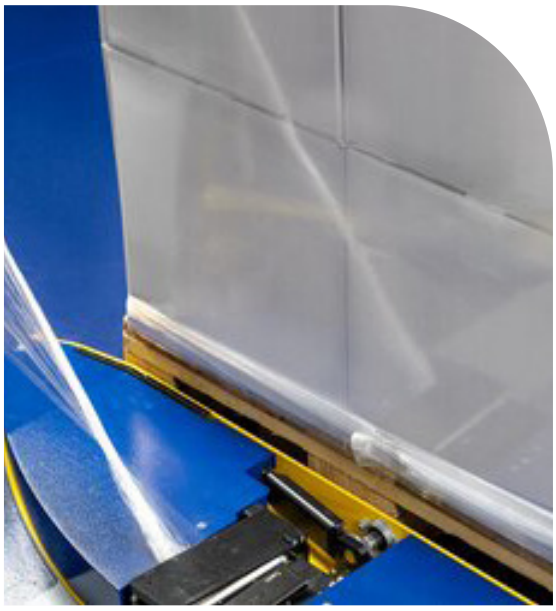

Sistema de corte

- Sistema de pinza automática, corte y distribución del film.



Carro PGS

- Sistema de preestiro motorizado fijo (250%)

CARACTERÍSTICAS TÉCNICAS	
Altura máxima producto	2000 mm
Dimensiones máx. palet	1200 x 1200 mm
Velocidad rotación brazo	7 ÷ 11 rpm
Velocidad subida-bajada carro	2,6 ÷ 6 m / min
Tipo de carro	PGS
Tensor del film	Regulable desde panel
Preestirado del film	250 %
Alimentación	230 V - 50 / 60 Hz 1 Ph

LAYOUT (mm)

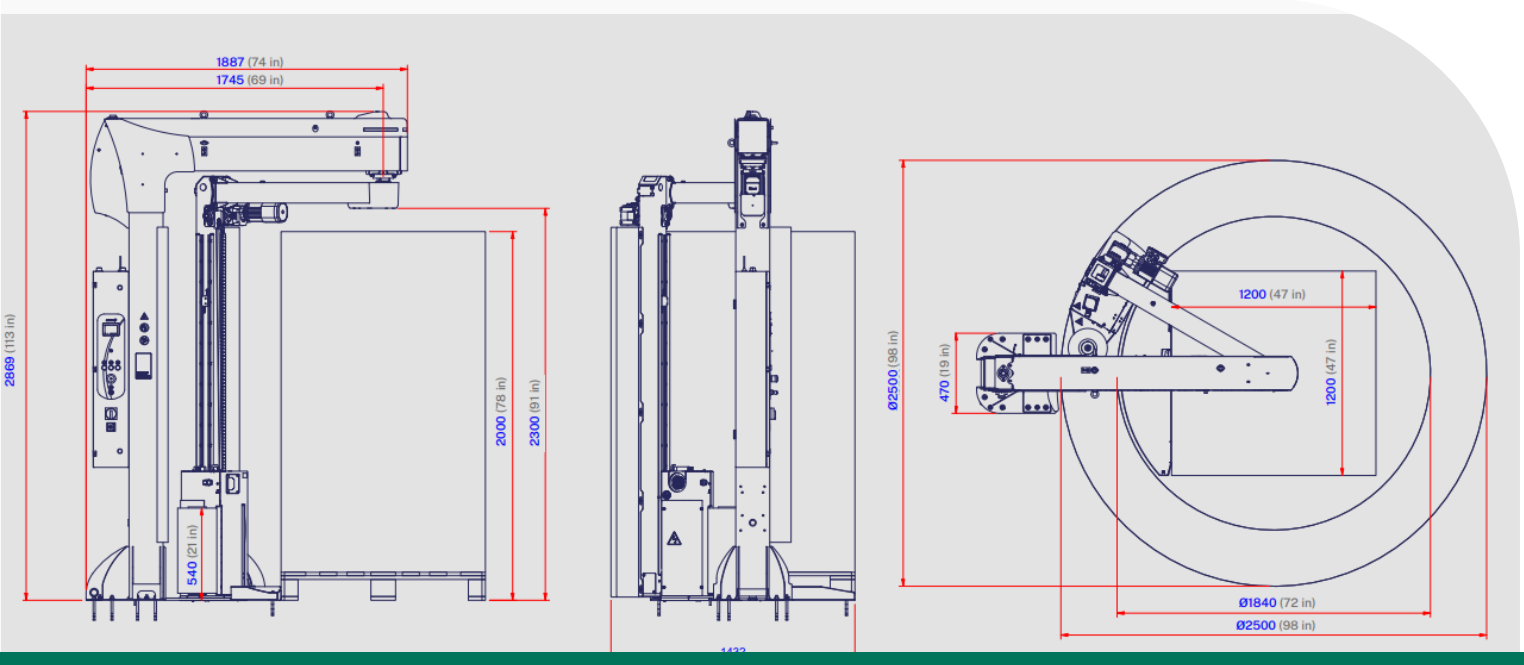

SPK connect

SPK4U

MADE IN EU



MASTERWRAP HD PLUS XL

Precisión y robustez para el embalaje industrial



PANTALLA GRÁFICA EN COLOR DE 3,5 PULGADAS

Selección de parámetros con JOG: programación de los ciclos de forma sencilla e intuitiva

Beneficios

- Producción de hasta 15 p / h
- Ideal para logística intensiva
- Interfaz digital intuitiva
- Conectividad industria 4.0

Escanea para ver la máquina en acción



CARRO FR

- Estiraje preciso con freno electromecánico
- Regulación desde el panel de mando



CARRO FRD

- Freno mecánico de ajuste manual
- Activación rápida del freno desde el pulsador



CARRO PGS

- Máxima eficiencia con pre-estirado fijo 250%
- Escalable con módulos de engranaje opcional

	FRD	FR	PGS
Altura máxima producto	2000 mm std. / 2400 mm opc.		
Dimensiones máx. palet	1200 x 1200 mm		
Velocidad rotación brazo	7 ÷ 11 rpm		
Velocidad subida-bajada carro	2,6 ÷ 6 m / min		
Tipo de carro	FRD	FR	PGS
Tensor del film	Manual	Regulable desde panel	Regulable desde panel
Preestirado del film	-	-	Hasta 250 %
Alimentación	230 V - 50 / 60 Hz 1 Ph		

LAYOUT (mm)

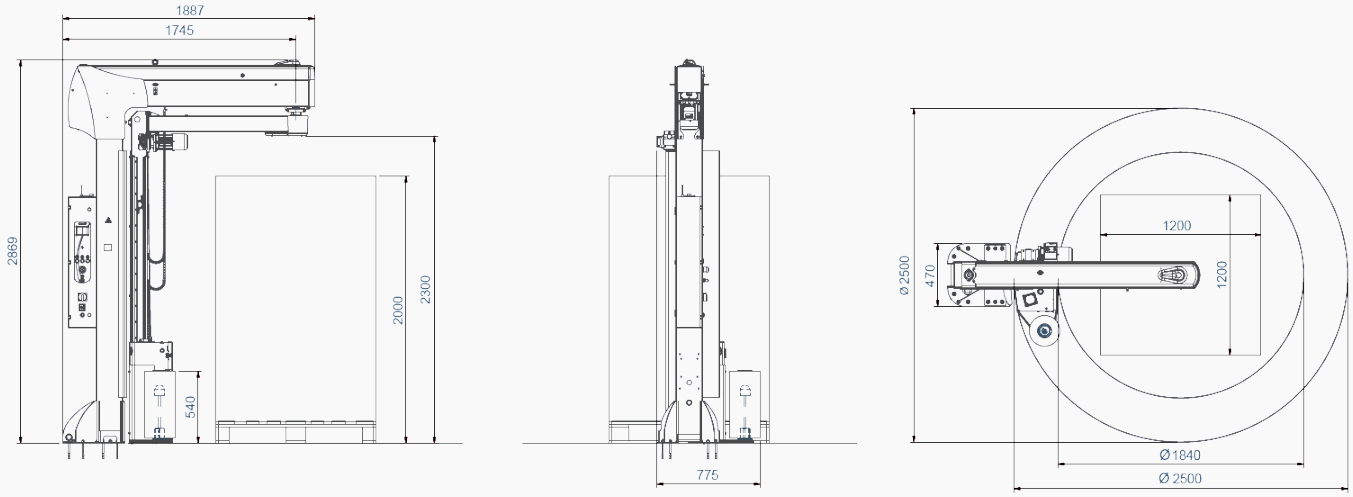

SPK connect

SPK4U

MADE IN EU



MASTERWRAP PLUS XL

Precisión y robustez para el embalaje industrial



- 6 recetas programables
- Ciclos subida y bajada
- Ciclo solo subida
- Ciclo solo bajada
- Ciclo manual
- Velocidad rot. brazo
- Velocidad del carro
- Tensor del film
- Parada ergonómica
- Vueltas altas
- Vueltas bajas
- Pulsador de desbloqueo
- Puerto USB

Beneficios

- Producción de hasta 10 p / h
- Ideal para logística intensiva
- Interfaz HMI intuitiva
- Conectividad industria 4.0

Escanea para ver la máquina en acción



CARRO FRD

- Sistema de estiraje con freno electromecánico
- Control desde el panel de mando en 4 niveles

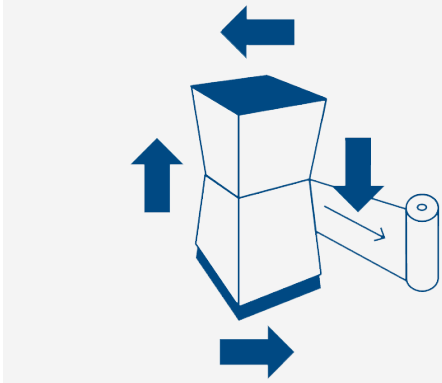

TENSADO DEL FILM

Regulación desde el panel del tensado del film en 4 fases distintas:

- Base
- Subida
- Top
- Bajada

CARACTERÍSTICAS TÉCNICAS	
Altura máxima producto	2000 mm std. / 2400 mm opc.
Dimensiones máx. palet	1200 x 1200 mm
Velocidad rotación brazo	7 ÷ 11 rpm
Velocidad subida-bajada carro	2,6 ÷ 6 m / min
Tipo de carro	FR
Tensor del film	Regulable desde panel
Preestirado del film	-
Alimentación	230 V - 50 / 60 Hz 1 Ph

LAYOUT (mm)

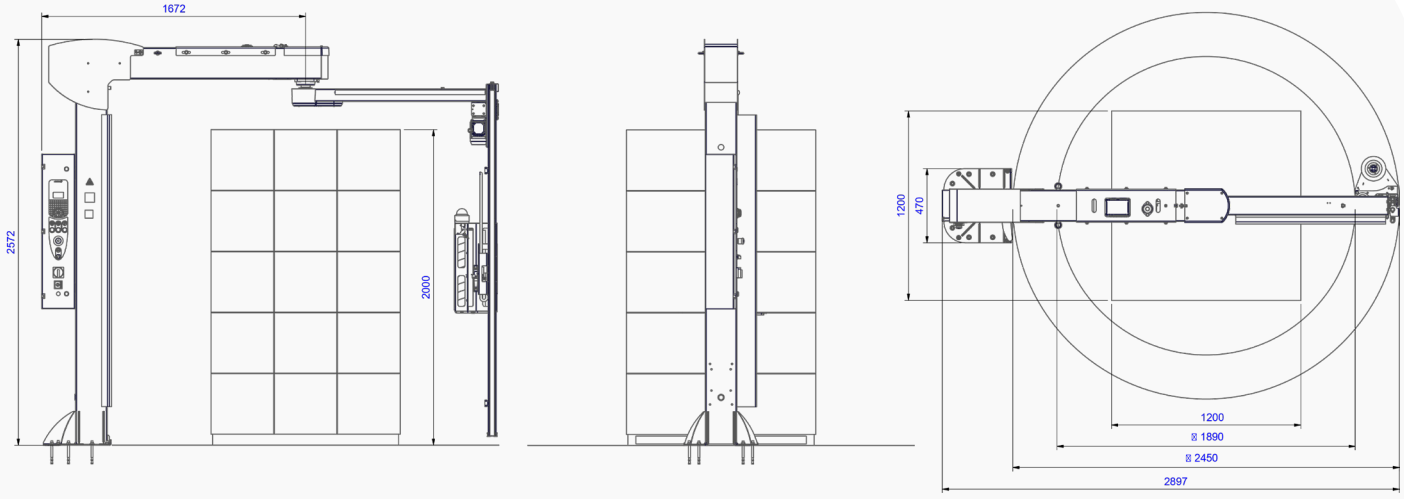



CONSUMIBLES

Máxima variedad

Dimensiones máx. bobina: 500 x 275 mm (XL), 500 x 300 mm (HD)
Peso máx. bobina: 8 Kg (XL), 20 Kg (HD)
Espesor del film: 6 ÷ 35 µM



Optim nano

- Composición multicapa
- Reduce el consumo de material
- Aporta mayor estabilidad y seguridad a la carga



Film BIO-V

- Alternativa sostenible
- Reduce la huella ambiental
- Misma resistencia y seguridad
- Cumple con todas las normativas



Personalizado

- Permite imprimir logos, colores corporativos o diseños en hasta 3 tintas diferentes
- Refuerza la imagen corporativa



FÓRMULA 3

Flexibilidad total

Te ofrecemos la máxima flexibilidad para acceder a nuestras soluciones de embalaje.
Selecciona la alternativa que mejor se ajusta a tu empresa. De esta manera, aprovechas tus recursos al máximo y solo inviertes en lo que realmente necesitas.



Compra

- Propiedad total del equipo o producto
- Inversión a largo plazo sin cuotas recurrentes
- Flexibilidad total de uso sin restricciones



Alquiler

- Menor inversión inicial y mejor liquidez
- Mantenimiento y soporte incluidos
- Acceso a la última tecnología sin grandes costes



Pay per use

- Paga solo por lo que usas, sin costes fijos
- Sin inversión inicial ni compromisos largos
- Escalabilidad según la demanda

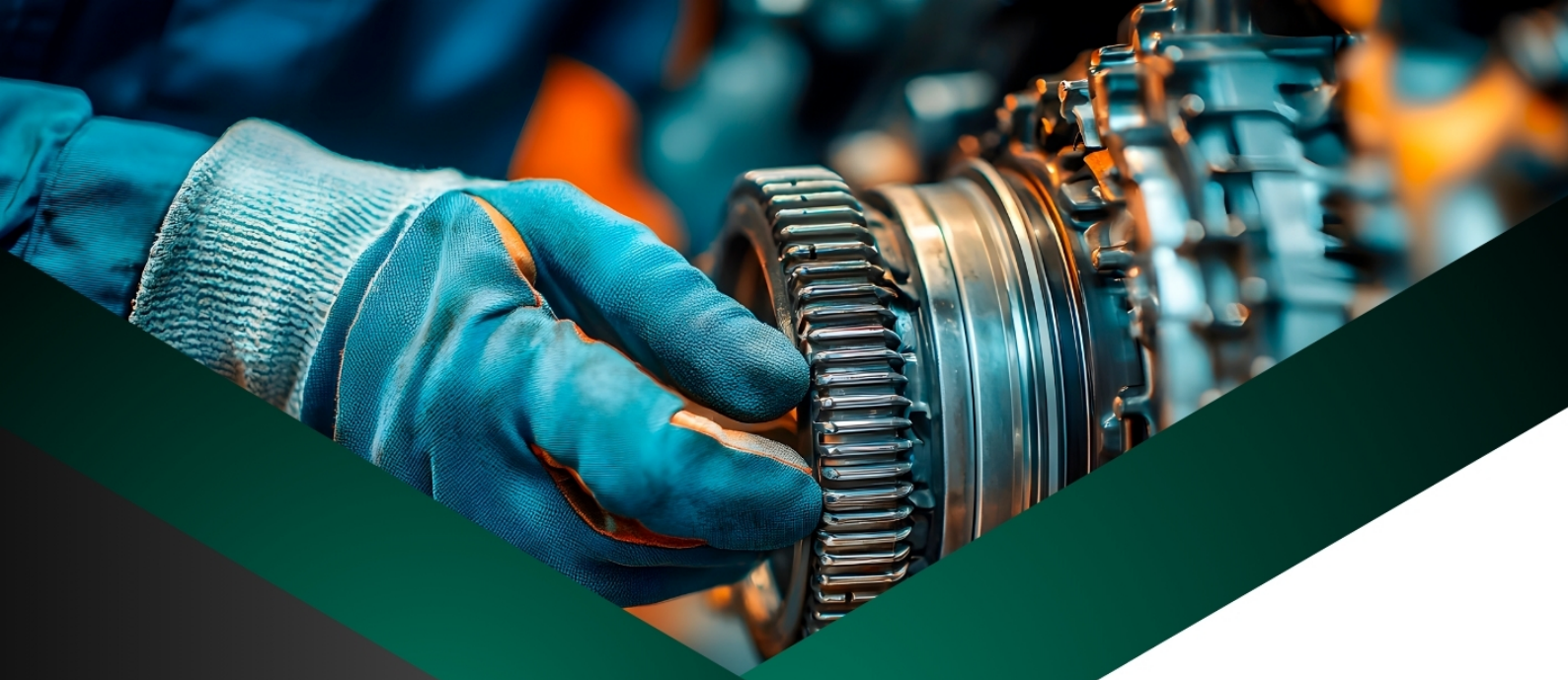

SAT

Trabajamos sin pausa desde 1986

Contamos con una red sólida con 40 puntos de asistencia técnica listos para responder rápido y eficazmente a cualquier situación



Recambios

Contamos con **más de 12.000 recambios** para garantizar que siempre tengamos la pieza adecuada cuando la necesites, sin demoras



SAT Non Stop

Nuestro sistema gestiona las reparaciones a cualquier hora del día, asegurando que tu máquina esté de vuelta en **funcionamiento en 24 horas**



Portal web

Accede fácilmente a nuestro portal web, donde puedes gestionar solicitudes, hacer seguimiento y recibir soporte técnico sin complicaciones



TECH CONTROL PACK LAB

Innovación y eficiencia

Espacio único que representa un valor añadido para nuestros clientes.
Informe de control de calidad con el objetivo de optimizar los procesos de embalaje y garantizar la seguridad de la carga.
Garantiza el cumplimiento de la normativa **Real Decreto 563/2017 y la EUMOS 40509.**



Estabilidad

Comprobamos la estabilidad de tus palets y la mejoramos, asegurándonos de que tus cargas estén siempre protegidas y listas para el transporte



Envoltura

Analizamos el uso del material con el objetivo de reducir al máximo el desperdicio y optimizar los procesos para lograr una mayor eficiencia y sostenibilidad

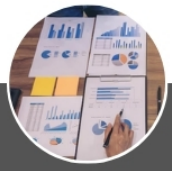

Informes

Recibirás un informe con todo el proceso detallado, incluyendo análisis y recomendaciones con las mejores opciones para optimizar tu actividad y mejorar tus resultados



ACCESORIOS

Departamento I+D+i

Nuestro equipo diseña estos para complementar y potenciar el rendimiento de tus sistemas de embalaje.



Funcionalidad

Cada accesorio cumple un propósito claro: mejorar la eficiencia operativa, facilitar el trabajo diario y contribuir a un flujo de trabajo más ágil, seguro y ordenado.



Adaptabilidad

Nuestros accesorios son 100% compatibles con toda la maquinaria que tenemos, y también con las necesidades específicas de tu actividad.



Calidad

Nuestros accesorios están fabricados con los mejores materiales del mercado, asegurando un rendimiento constante y eficiente, adaptado a cualquier exigencia.

SPK CONNECT

Control del consumo de plástico. Dispositivo de monitorización a distancia.

SPK4U

Sistema de gestión de dispositivos periféricos IOT. Controla los dispositivos de la enfardadora relacionados con la trazabilidad.



MÁSTIL 2400 MM

Mástil más alto que permite envolver palets de mayor altura.

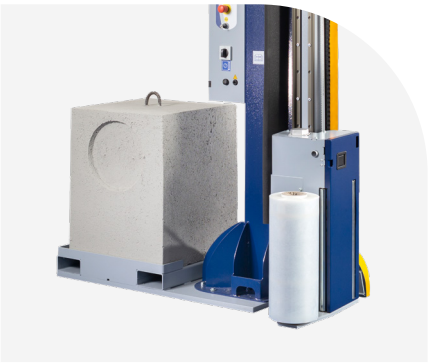

CONTRAPESOS

Reducen las vibraciones y mejoran la precisión del embalaje.



KIT PESAJE

Balanza incorporada en el sistema de patines que permite pesar los palets.

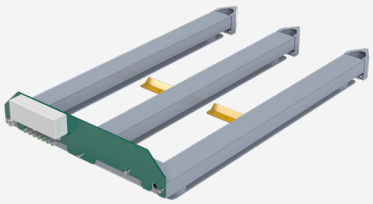

PATÍNES

Facilita la elevación de los palets para maximizar la unión de la carga.



ROLL CONTAINER

Sistema diseñado para fijar carros con ruedas durante el embalaje.

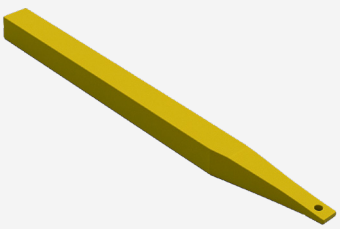

TOPE FRONTAL

Garantiza la correcta posición del palet durante la envoltura.



CONTROLTOP

Coloca una lámina superior de film para proteger contra polvo, suciedad y humedad.

CONTROLPACK 40 AÑOS
PACKAGING MANUFACTURE SYSTEM

CONTROLPACK SYSTEMS S.L.U
Máquinaria y materiales de embalaje | controlpack.com

CONTACTE CON LA DELEGACIÓN MAS CERCANA A USTED

CENTRAL
Ctra. Ulldecona, Km 13,5
43560 LA SÉNIA (Tarragona)
Tel. (+34) 977 713 562
info@controlpack.com

VALENCIA
C/de la Mar, 34 - P.I L'Horteta
46138 RAFELBUÑOL (Valencia)
Tel. (+34) 961 412 498
valencia@controlpack.com

NORTE
Pol. Ind. Masti Loidi, Pabellón 15
20100 RENTERÍA (Guipúzcoa)
Tel. (+34) 943 260 964
euskopack@controlpack.com

ARAGÓN
Pol. Ind. Empresarium, Cl
Esparto 15
50720 ZARAGOZA
Tel. (+34) 976 100 672
zaragoza@controlpack.com

MURCIA
Pol. Ind Saprelorca, Cl 1, E2, Nave 3
30817 LORCA (Murcia)
Tel. (+34) 636 968 502
murcia@controlpack.com

ANDALUCÍA
Pol. Ind. San Luís, Calle Veracruz 10
29006 MALAGA
Tel. (+34) 902 992 231
andalucia@controlpack.com

MADRID
Avda. Laredo, 18, Pol. Ind. El Álamo
28946 FUENLABRADA (Madrid)
Tel. (+34) 911 123 266
madrid@controlpack.com

ISLAS CANARIAS
C/Leoncio Rodríguez 3, 3º, Of. 5,
"Edificio El Cabo"
38003 STA. CRUZ DE TENERIFE
Tel. (+34) 682 799 128
info@controlpack.com

GALICIA
Pol. Ind. A Pasaxe, 52 Vincios,
36316 GONDOMAR (Pontevedra)
Tel. (+34) 986 366 868
info@bmarking.com

CASTELLÓN
Pol. Ind. Riu Sec
12190 BORRIOL (Castellón)
Tel. (+34) 902 405 106
castellon@controlpack.com

FRANCIA
6 Rue Des Freres Boude - Lot B4
31100 TOULOUSE (Francia)
Tel. (+33) 6 95 80 24 91
info@controlpack.fr

CARIBE
Zona A-10, Sector A, Parcela CN-04A,
Parque Industrial ViMariel,
32100 MARIEL, ARTEMISA (Cuba)
Tel. (+53) 5 800 2034
infocaribe@controlpack.com

NUESTROS PARTNERS

ROBOPAC · TLM · KUKA · Bostik smart adhesives · ITATOOLS · RAVIZZA PACKAGING imballaggi industriali · GRACO · itipack · minipack